Dimensions
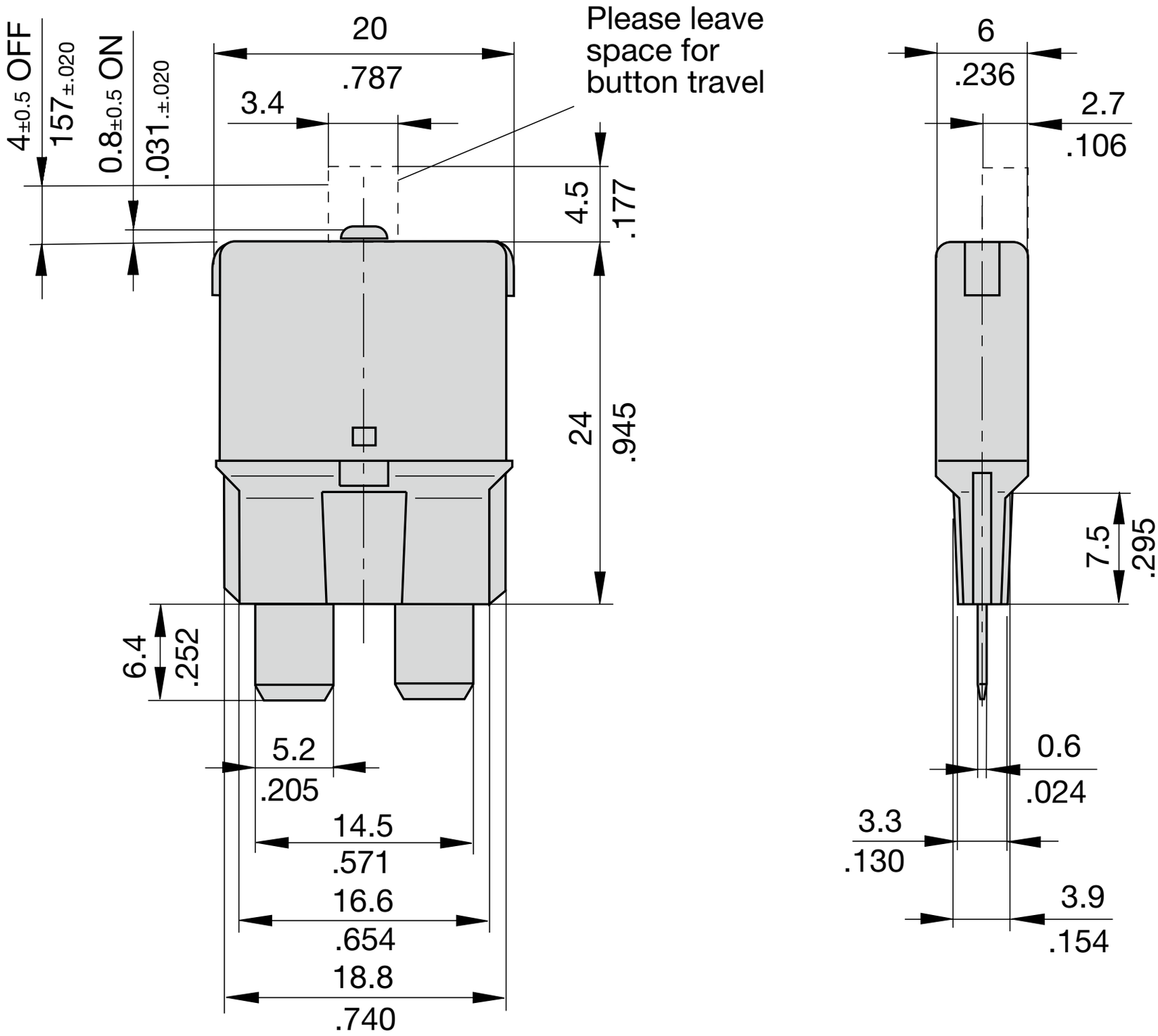
1610-21